AC 400 V, 460 V, 575 V, 690 V и 830 V, 950 A … 1200 A

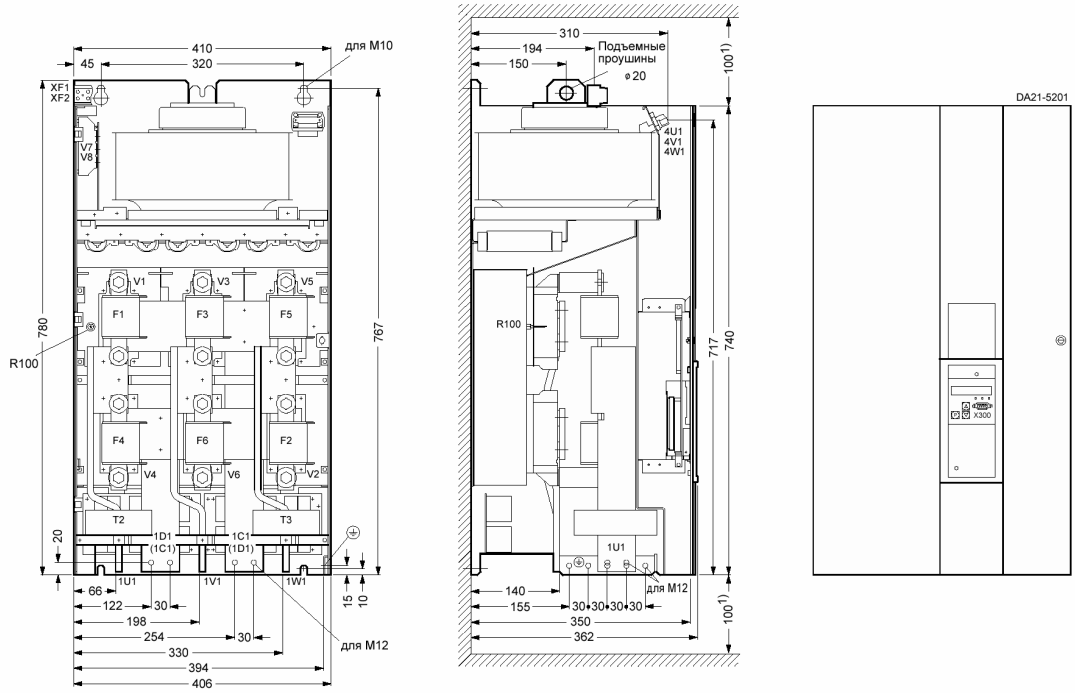

Рис. 8/12

AC 400 V, 575 V, 690 V и 830 V, 1500 A … 2000 A

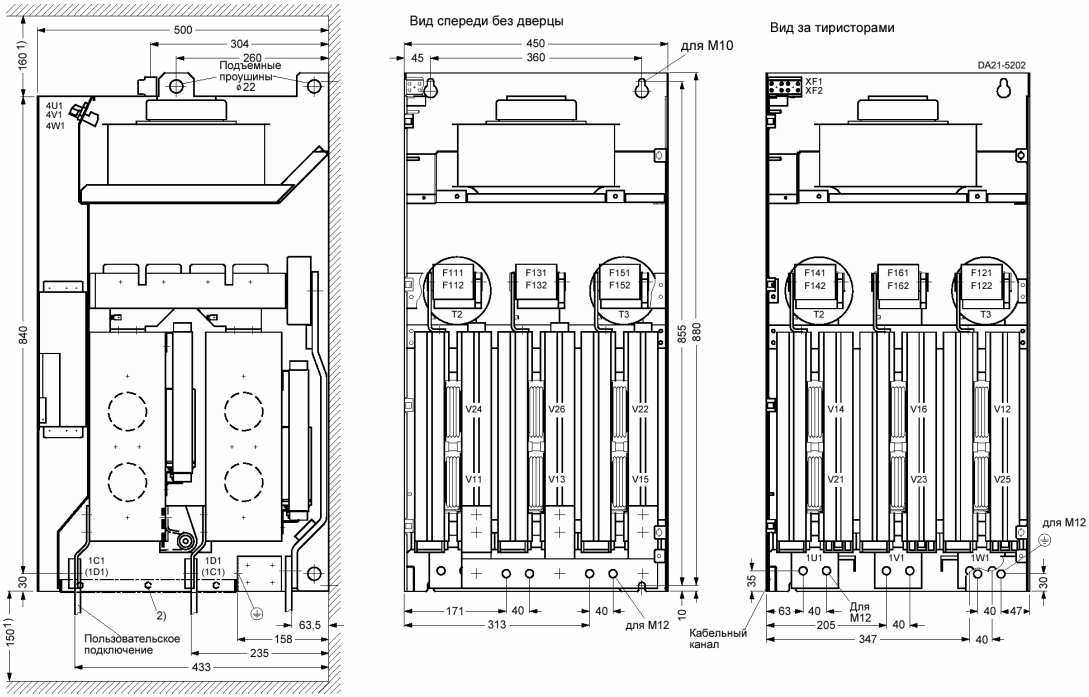

Рис. 8/13

1) Следует обеспечить минимальное пространство для циркуляции воздуха, для подвода достаточного количества воздуха