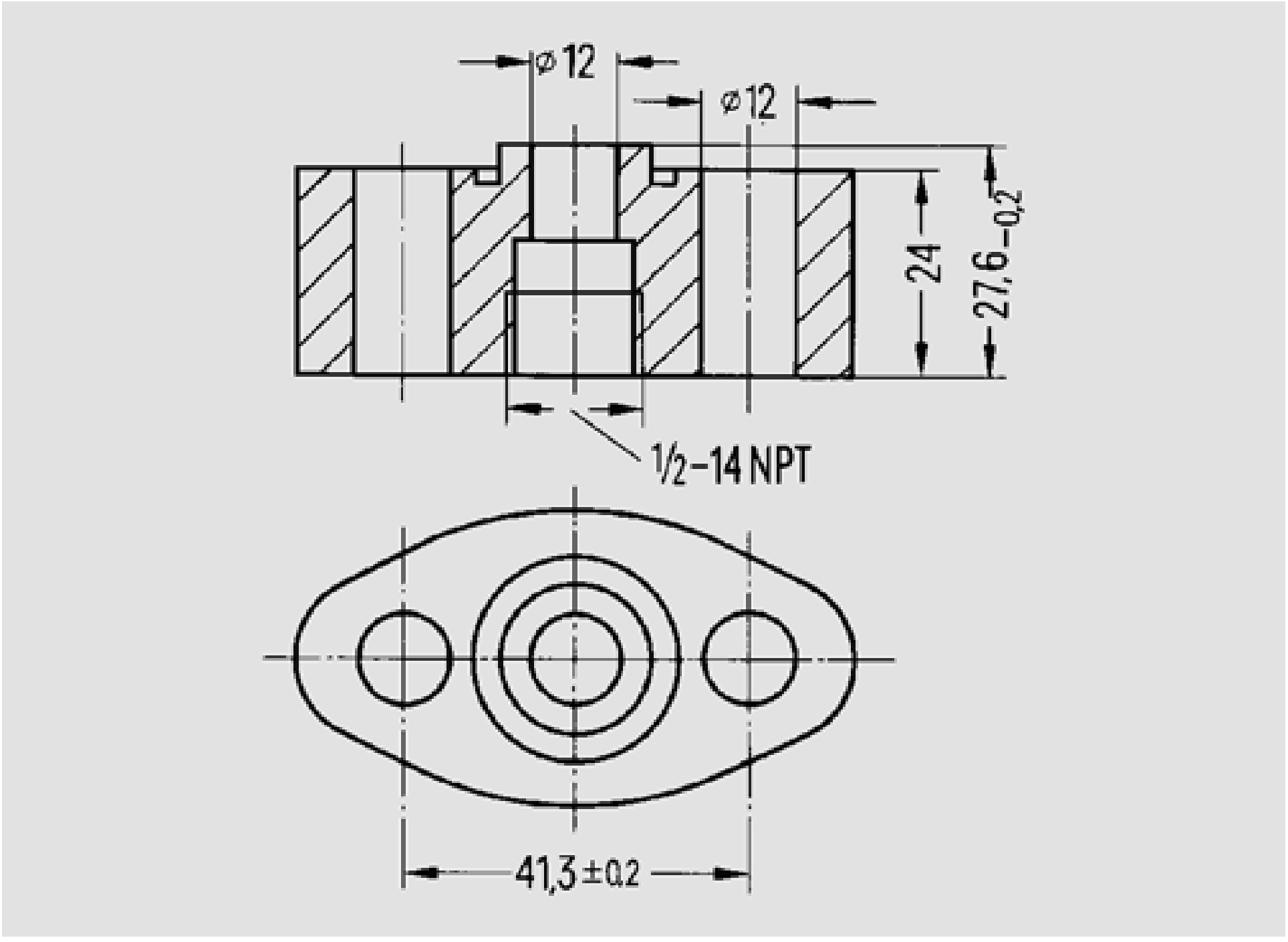

Овальный фланец, размеры в мм